aprilia

GB

WARNING

- Thank you for having chosen Piaggio original accessories to install on your vehicle. It is extremely important that the accessories be installed correctly, so read and thoroughly understand this instruction sheet before you attempt to install your Piaggio genuine accessory.
- Improper installation of accessories can severely compromise the safety of your vehicle. Improper installation can lead to a loss of stability or wheel lock up, with subsequent serious accident and injury or even death. Go to an official Piaggio dealer, who will perform a correct installation using the appropriate equipment.
- For all accessories related to the transport of loads it is necessary to carefully follow the instructions on correct mounting and correct fitting/fastening of the load to avoid decreased manoeuvrability of the vehicle, with consequent falls or serious accidents, including fatal.0
- Carbon fiber components, when broken, are extremely sharp, and can cause deep and serious cuts. Never attempt to repair a carbon fiber part. Never trim a carbon fiber part with any operation that uses sawing, grinding or sanding, as the fibers are toxic and extremely injurious to your health.

I

ATTENZIONE

- Grazie per aver scelto accessori originali Piaggio da installare sul Vostro veicolo. Prima di installare un accessorio originale Piaggio è necessario leggere attentamente le istruzioni riportate nelle pagine seguenti.
- Un'installazione non corretta degli accessori può compromettere la sicurezza del veicolo, in quanto si può verificare la perdita di stabilità o un blocco ruote, che possono portare a gravi incidenti, anche fatali. RecateVi presso un rivenditore Ufficiale Piaggio, il quale Vi eseguirà una corretta installazione mediante l'attrezzatura appropriata.
- Per tutti gli accessori relativi al trasporto di carichi è necessario seguire attentamente le istruzioni riportanti il corretto montaggio e il corretto alloggiamento/fissaggio del carico, in modo da evitare una minore manovrabilità del veicolo con conseguenti cadute o gravi incidenti, anche fatali.
- I componenti in fibra di carbonio, quando si rompono, presentano parti estremamente taglienti che possono provocare tagli gravi e profondi. Non cercate di riparare un pezzo in fibra di carbonio, né di tagliarlo utilizzando seghe, mole o smerigliatrici perché le fibre sono tossiche ed estremamente pericolose per la salute.

F

ATTENTION

- Nous vous remercions d'avoir choisi des accessoires d'origine Piaggio à installer sur votre véhicule. Avant de monter un accessoire original Piaggio, lire très attentivement les notices des suivantes pages.
- Une mauvaise installation des accessoires peut compromettre la sécurité du véhicule : une perte de stabilité ou un blocage des roues peuvent entraîner de graves accidents, voire un accident fatal. Rendez-vous chez un revendeur officiel Piaggio, qui effectuer une installation correcte en utilisant l'outillage approprié.
- Pour tous les accessoires relatifs au transport de charges, il faut suivre attentivement les instructions indiquant le bon montage et le bon emplacement ou la bonne fixation de la charge, de façon à ne pas réduire la manoeuvrabilité du véhicule avec, par conséquent, des chutes ou de graves accidents, voire mortels.
- Si les composants en fibre de carbone se cassent, ils présentent des extrémités extrêmement coupantes qui peuvent causer des coupures graves et profondes. N'essayez jamais de réparer une pièce en fibre de carbone, ni de la couper à l'aide d'une scie, d'une meule ou d'une ponceuse, car les fibres sont toxiques et extrêmement dangereuses pour la santé.

D

ACHTUNG

- Danke, dass Sie sich dafür entschieden haben, Originalersatzteile von Piaggio an Ihrem Fahrzeug zu installieren. Vor der Montage eines Originalzubehörteils von Piaggio ist es erforderlich, dass Sie die Anleitung der folgenden Seiten aufmerksam durchlesen.
- Eine nicht korrekte Installation des Zubehörs kann die Sicherheit des Fahrzeugs gefährden, denn dadurch könnte die Stabilität verloren gehen oder die Räder könnten blockiert werden – dies könnte zu schweren, auch lebensgefährlichen Unfällen führen. Gehen Sie zu einem offiziellen Piaggio-Händler, der eine korrekte Installation mit den entsprechenden Geräten durchführen wird.
- Für alle Zubehörteile, die dem Transport von Lasten dienen, müssen die Anweisungen für die korrekte Montage und die korrekte Anbringung/Verankerung der Last sorgfältig befolgt werden, um eine Beeinträchtigung der Manovrierbarkeit des Fahrzeugs und daraus folgende Stürze oder schwere bzw. tödliche Unfälle zu vermeiden.
- Wenn Teile aus Kohlenstofffaser zerbrechen, entstehen scharfe Flächen, die tiefe Schnitte verursachen können. Versuchen Sie nicht, Teile aus Kohlenstofffaser zu reparieren oder mit Sägen, Schleifmaschinen oder Schmirgelmaschinen zu bearbeiten, denn die Fasern sind giftig und extrem gesundheitsgefährdend.

E

ATENCIÓN

- Gracias por haber escogido accesorios originales Piaggio para instalar en su vehículo. Antes de montar un accesorio original Piaggio, es necesario leer atentamente las instrucciones de las páginas siguientes.
- La instalación incorrecta de los accesorios puede afectar la seguridad del vehículo, puesto que se puede presentar una pérdida de estabilidad o el bloqueo de las ruedas, lo cual puede causar accidentes inclusive graves o hasta fatales. Acuda a un revendedor Oficial Piaggio, quien le asegurará una correcta instalación con el equipamiento adecuado.
- Para todos los accesorios relacionados con el transporte de cargas, es necesario respetar atentamente las instrucciones sobre el correcto montaje y colocación/fijación de la carga y evitar así que se reduzca la maniobrabilidad del vehículo con la consiguiente caída o graves accidentes incluso fatales.
- Cuando se rompen, los componentes en fibra de carbono presentan partes extremadamente filudas que pueden causar cortaduras graves y profundas. No se debe tratar de reparar una pieza en fibra de carbono, y tampoco hay que cortarla utilizando serruchos, muelas o lijadoras, ya que las fibras son tóxicas y extremadamente peligrosas para la salud.

GR

ΠΡΟΣΟΧΗ

- Σας ευχαριστούμε που επιλέξατε για το όχημά σας γνήσια αξεσουάρ Piaggio. Πριν την τοποθέτηση ενός αυθεντικού αξεσουάρ Piaggio, διαβάστε πολύ προσεκτικά τις οδηγίες των ακόλουθων σελίδων.
- Μια κακή εγκατάσταση των αξεσουάρ μπορεί να θέσει σε κίνδυνο την ασφάλεια του οχήματος: μια απώλεια ευστάθειας ή μια εμπλοκή των τροχών μπορεί να επιφέρει σοβαρά ατυχήματα, ακόμη και θανατηφόρο ατύχημα. Μεταβείτε σε έναν Επίσημο μεταπωλητή Piaggio, ο οποίος θα διενεργήσει τη σωστή εγκατάσταση μέσω του κατάλληλου εξοπλισμού.
- Για όλα τα αξεσουάρ σχετικά με τη μεταφορά φορτίων, πρέπει να ακολουθήσετε προσεκτικά τις οδηγίες οι οποίες υποδεικνύουν τη σωστή διαδικασία συναρμολόγησης και τη σωστή τοποθέτηση/στερέωση του φορτίου, προκειμένου να αποφύγετε τη μείωση της δυνατότητας ελέγχου του οχήματος με αποτέλεσμα πτώσεις ή σοβαρά ατυχήματα, ακόμη και θανατηφόρα.
- Εάν τα συστατικά από ίνες άνθρακα σπάσουν, παρουσιάζουν εξαιρετικά αιχμηρά άκρα, που μπορεί να προκαλέσουν σοβαρές και βαθιές τομές. Μην προσπαθείτε ποτέ να επισκευάσετε ένα εξάρτημα από ίνες άνθρακα, ούτε να το κόψετε με τη βοήθεια ενός πριονιού, ενός τροχού ή ενός λειαντήρα, διότι οι ίνες είναι τοξικές και εξαιρετικά επικίνδυνες για την υγεί.

GB ASSEMBLY INSTRUCTIONS FOR THE GEAR LEVER ON APRILIA RS457

- Please contact an Official Aprilia Dealer for the assembly of the kit.
- Make sure that the engine and the thermal parts of the bike are cold before carrying out the following instructions.
- Put the motorcycle on the service rear centre stand (available in the workshop) and on a flat and robust ground.
- Carry out the various operations carefully so as not to damage any part of the bike.
- The screws that secure the various parts of the vehicle may be tightened with threadlock. Pay the utmost attention and care when unscrewing these screws.
  CAUTION: after removing one or more pre-impregnated screws from the vehicle, before reusing them again carefully clean the threaded hole and the threaded shank of the screw from any thread lock residues. After cleaning as indicated, apply LOCTITE 243 or equivalent to the threaded shank of the thread lock screw and tighten it to the correct torque as indicated in the instruction manual. When the accessory kit instruction manual indicates that the pre-impregnated screw should be replaced with a new screw provided in the kit, make sure to clean the threaded hole and then tighten the screw to the required torque.

I ISTRUZIONI PER IL MONTAGGIO LEVA CAMBIO SU APRILIA RS457

- Per il montaggio del kit rivolgersi ad un Concessionario Ufficiale Aprilia.
- Assicurarsi che il motore e le parti termiche della moto siano fredde prima di effettuare le seguenti istruzioni.
- Posizionare la moto sul cavalletto centrale posteriore di servizio (in dotazione all'officina) su di un terreno piano e solido.
- Eseguire le varie operazioni con cura in modo da non danneggiare le varie parti della moto.
- Le viti che fissano le varie parti del veicolo possono riportare un serraggio con frenafiletti. Prestare la massima attenzione e cura in fase di svitamento di queste viti.
  ATTENZIONE: dopo avere rimosso una o più viti pre-impregnate dal veicolo, prima di riutilizzare la stessa vite è necessario pulire accuratamente il foro filettato ed il gambo filettato della vite da eventuali residui di frena filetto. Eseguita l'operazione di pulitura, posizionare sul gambo filettato della vite del frena filetti LOCTITE 243 o equivalente e procedere con la corretta chiusura a coppia della vite come indicato nel manuale istruzione. Quando nel manuale istruzioni del kit accessorio è indicato di sostituire la vite pre-impregnata con una nuova vite presente nel kit, assicurarsi di pulire il foro filettato e procedere con la chiusura a coppia della vite.

F INSTRUCTIONS DE MONTAGE DU LEVIER DE VITESSES SUR APRILIA RS457

- Pour le montage du kit, s'adresser à un concessionnaire officiel Aprilia.
- S'assurer que le moteur et les parties thermiques de le moto sont froides avant de procéder à cette opération.
- Placer la moto sur la béquille de service centrale arrière (fournie à l'atelier) sur un sol plat et solide.
- Procéder aux différentes opérations avec précaution pour ne pas endommager les différentes parties du moto.
- Les vis qui fixent les différentes parties du véhicules peuvent avoir un serrage avec du frein-filet. Faire très attention lors du dévissage de ces vis.
  ATTENTION: après avoir retiré une ou plusieurs vis pré-imprégnées du véhicule, le trou fileté et la tige filetée de la vis doivent être soigneusement nettoyés de tout résidu de frein-filet avant de réutiliser la même vis. Après le nettoyage, appliquer du frein-filet LOCTITE 243 ou équivalent sur la tige filetée de la vis et serrer la vis au couple correct, comme indiqué dans le manuel d'instructions. Lorsque le manuel d'instructions du kit accessoire indique de remplacer la vis pré-imprégnée par une nouvelle vis présente dans le kit, veiller à nettoyer le trou fileté et à serrer la vis au couple préconisé.

D ANWEISUNG FÜR DEN EINBAU DES GANGHEBELS FÜR APRILIA RS457

- Zur Montage des Kits, wenden Sie sich bitte an einen offiziellen Aprilia-Vertragshändler.
- Vor der Ausführung nachstehender Anleitungen sicherstellen, dass der Motor und die Thermoteile des Motorrads kalt sind.
- Das Motorrad auf dem hinteren Hauptständer (an die Werkstatt geliefert) auf ebenen und festen Untergrund stellen.
- Zur Vermeidung von Beschädigungen an den diversen Teilen des Motorrads alle Tätigkeiten mit großer Sorgfalt ausführen.
- Die Schrauben, mit denen die verschiedenen Fahrzeugteile befestigt werden, könnten mit Schraubensicherung angezogen worden sein. Beim Lösen dieser Schrauben äußerst vorsichtig sein und sorgsam vorgehen.
  ACHTUNG: Nach dem Entfernen einer oder mehrerer vorimprägnierter Schrauben aus dem Fahrzeug müssen die Gewindebohrung und der Gewindeschaft der Schraube gründlich von Schraubensicherungsresten gereinigt werden, bevor die gleiche Schraube wieder verwendet wird. Nach der Reinigung LOCTITE 243 oder eine gleichwertige Schraubensicherung auf den Gewindeschaft der Schraube auftragen und die Schraube mit dem in der Anleitung angegebenen Drehmoment anziehen. Wenn in der Anleitung des Zubehörkits angegeben ist, dass die vorimprägnierte Schraube durch eine neue Schraube aus dem Kit ersetzt werden soll, muss die Gewindebohrung gereinigt und die Schraube mit Drehmoment festgezogen werden.

E INSTRUCCIONES DE MONTAJE DE LA MANETA DE CAMBIO EN APRILIA RS457

- Para montar el kit, dirigirse a un Concesionario Oficial Aprilia.
- Comprobar que el motor y los componentes térmicos de el scooter estén fríos antes de iniciar las operaciones descritas en estas instrucciones.
- Colocar la motocicleta sobre el caballete central trasero de servicio (suministrado en el taller) en un terreno plano y sòido.
- Realizar la secuencia de operaciones con cuidado para no dañar los componentes del scooter.
- Los tornillos que fijan las diversas partes del vehículo pueden ir apretados con fijador de roscas. Preste la máxima atención y cuidado cuando desenrosque estos tornillos.
  ATENCIÓN: Después de retirar uno o varios tornillos preimpregnados del vehículo, el orificio roscado y la parte roscada del tornillo deben limpiarse a fondo de cualquier residuo de fijador de roscas antes de volver a utilizar el mismo tornillo. Después de la limpieza, colocar LOCTITE 243 o un fijador de roscas equivalente en la parte roscada del tornillo o apretar el tornillo como se indica en el manual de instrucciones. Cuando el manual de instrucciones del kit de accesorios indique que hay que sustituir el tornillo preimpregnado por uno nuevo del kit, asegurarse de limpiar el orificio roscado y apretar el tornillo.

GR ΟΔΗΓΙΕΣ ΣΥΝΑΡΜΟΛΟΓΗΣΗΣ ΜΟΧΛΟΥ ΤΑΧΥΤΗΤΩΝ ΣΕ APRILIA RS457

- Για τη συναρμολόγηση του κιτ απευθυνθείτε σε μια Επίσημη Αντιπροσωπία Aprilia.
- Βεβαιωθείτε ότι ο κινητήρας και τα θερμικά εξαρτήματα της μηχανής είναι κρύα πριν ακολουθήσετε τις παρακάτω οδηγίες.
- Τοποθετήστε τη μοτοσικλέτα στο κεντρικό πίσω καβαλέτο (παρέχεται στο συνεργείο) σε μια επίπεδη και σταθερή επιφάνεια.
- Εκτελέστε προσεκτικά τις διάφορες εργασίες, ώστε να αποφευχθεί η πρόκληση ζημιάς στα διάφορα εξαρτήματα της μηχανής.
- Στις βίδες που στερεώνουν τα διάφορα μέρη του οχήματος η σύσφιξη μπορεί να έχει γίνει με κόλλα σπειρώματος. Δώστε μεγάλη προσοχή και φροντίδα όταν ξεβιδώνετε αυτές τις βίδες.
  ΠΡΟΣΟΧΗ: αφού αφαιρέσετε μία ή περισσότερες προεμποτισμένες βίδες από το όχημα, πριν επαναχρησιμοποιήσετε την ίδια βίδα θα πρέπει να καθαρίσετε προσεκτικά την οπή με σπείρωμα και το βιδωτό στέλεχος της βίδας από τυχόν υπολείμματα κόλλας. Μετά τον καθαρισμό, τοποθετήστε LOCTITE 243 ή άλλο ισοδύναμο στο στέλεχος με σπείρωμα της βίδας και συνεχίστε με τη σωστή σύσφιξη της βίδας, όπως υποδεικνύεται στο εγχειρίδιο οδηγιών. Όταν στο εγχειρίδιο οδηγιών του βοηθητικού κιτ υποδεικνύεται η αντικατάσταση της προεμποτισμένης βίδας με μια νέα βίδα που υπάρχει στο κιτ, φροντίστε να καθαρίσετε την οπή με σπείρωμα και προχωρήστε στη σύσφιξη της βίδας με την απαιτούμενη ροπή.

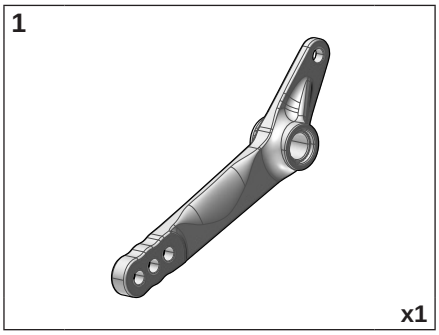
1
x1

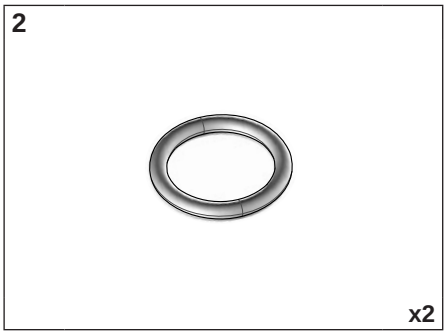
2
x2

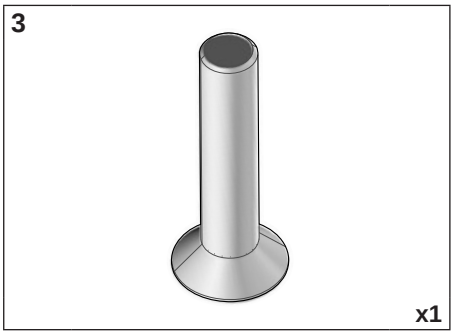
3
x1

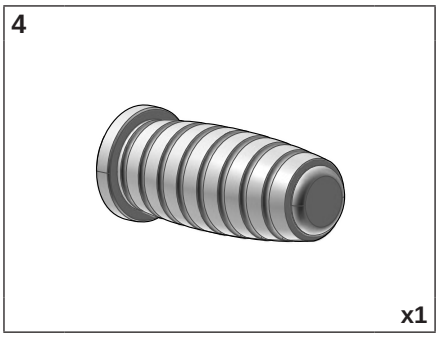
4
x1

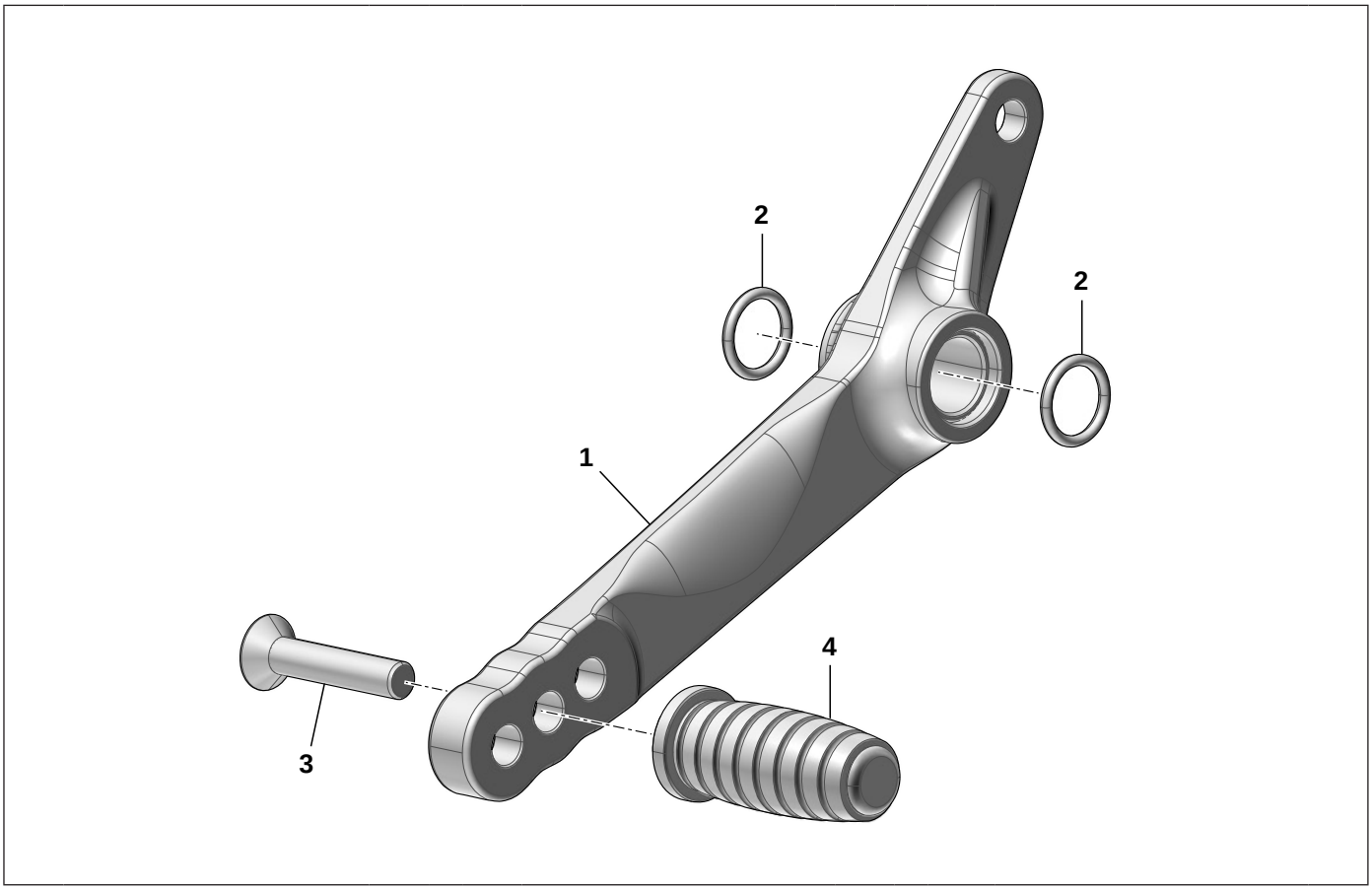
2
2
1
4
3

Visual check
Controllo visivo
Contrôle visuel
Sichtkontrolle
Comprobación visual
Οπτικός έλεγχος

Warning
Attenzione
Attention
Achtung
Atención
Προσοχή

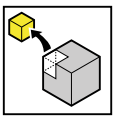

Disassembly
Smontaggio
Démontage
Ausbau
Desmontaje
Αποσυναρμολόγηση

Do not tighten the fixing elements
Non serrare gli elementi di fissaggio
Ne pas serrer les éléments de fixation
Die Befestigungselemente nicht festziehen
No apriete los elementos de fijación
Μην σφίγγετε τα στοιχεία στερέωσης

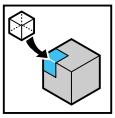

Assembly
Montaggio
Montage
Einbau
Montaje
Συναρμολόγηση

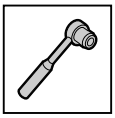

Tightening to torque
Chiusura a coppia
Serrage au couple
Blockierung mit festgelegtem Anzugsmoment
Cierre con par
Κλείσιμο με την προβλεπόμενη ροπή

Danger of burns
Pericolo scottature
Risque de brûlures
Verbrennungsgefahr
Peligro de quemaduras
Κίνδυνος εγκαυμάτων

Threadlocker
Frenafiletti
Frein filet
Gewindesicherung
Fijador de roscas
Κόλλα σπειρώματος

Direction of travel
Senso di marcia
Sens de déplacement
Fahrtrichtung
Sentido de marcha
Κατευθυνση κινησησ

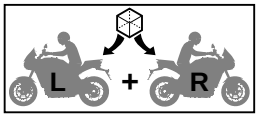

Assembly on both sides, left-right
Assemblaggio su entrambi i lati sinistro-destro
Montage des deux côtés gauche-droit
Montage auf beiden seiten, links-rechts
Ensamblaje en ambos lados izquierdo -derecho
Συναρμολογηση και στισ δυο πλευρεσ αριστερα-δεξια

1

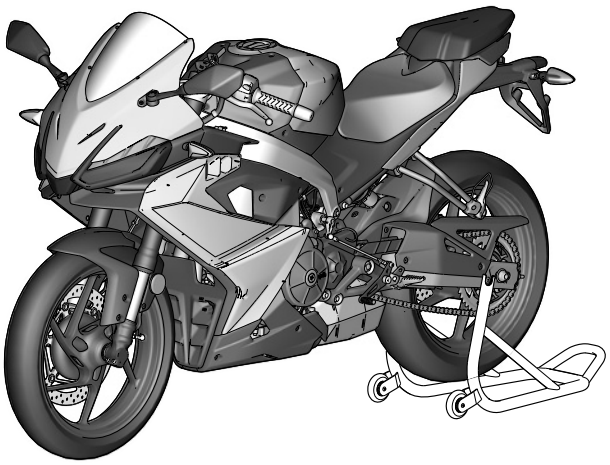

2

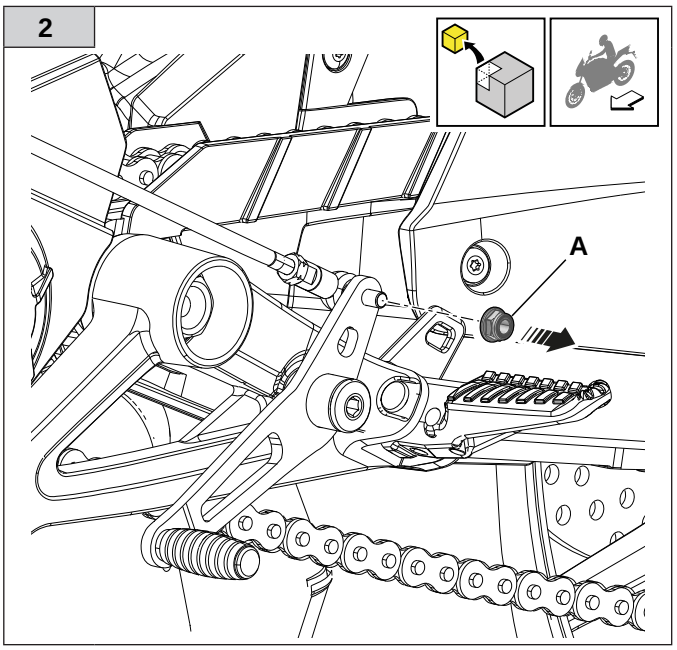

3

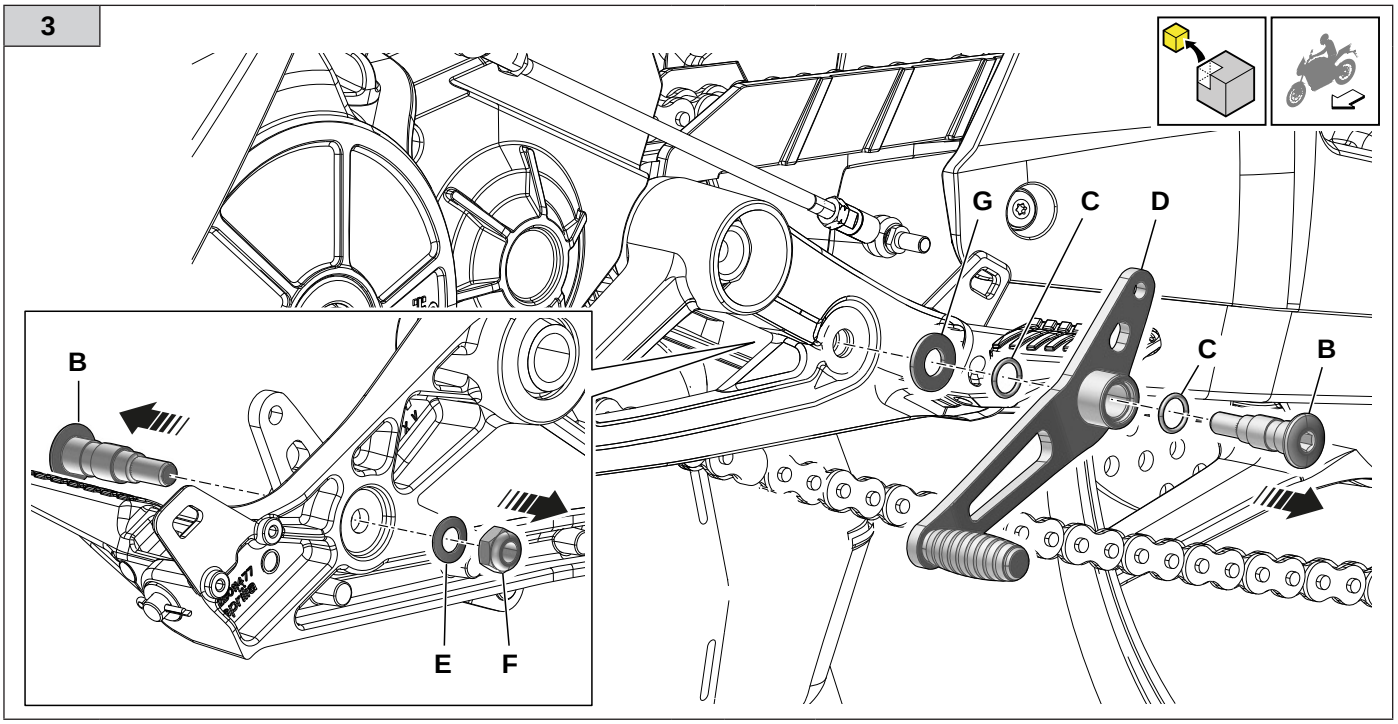

4

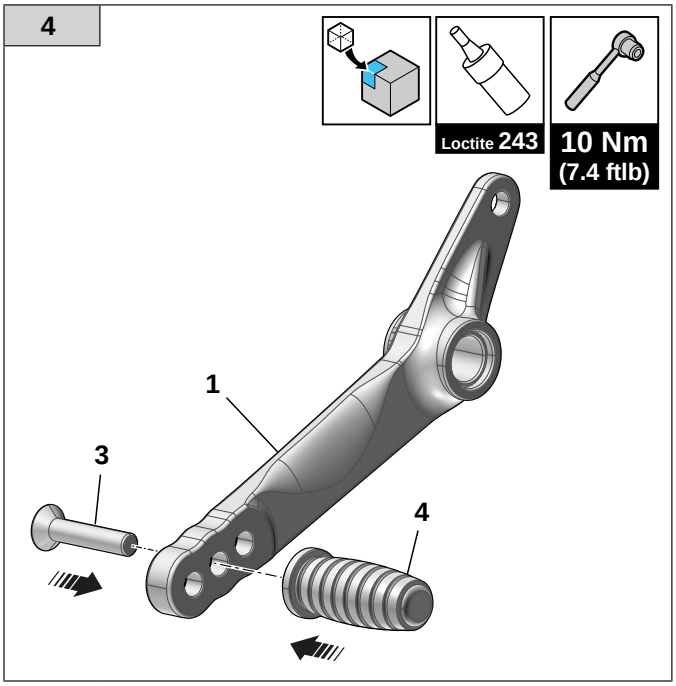

GB Pre-mount the grommet (**5**) on the pin (**4**); place it in one of 3 positions, depending on the individual requirements, and tighten with the screw (**3**).

I Premontare il gommino (**5**) sul perno (**4**); collocarlo in una delle 3 posizioni,a seconda delle proprie esigenze, e serrare con la vite (**3**).

F Prémonter l'embout en caoutchouc (**5**) sur l'axe (**4**), le placer dans l'une des 3 positions, au besoin, et serrer avec la vis (**3**).

D Die Gummidichtung (**5**) am Stift (**4**) vormontieren; je nach Bedarf in eine der 3 Positionen bringen und mit der Schraube (**3**) festziehen.

E Montar previamente la goma (**5**) en el perno (**4**); colocarla en una de las 3 posiciones, según sus necesidades, y apretar con el tornillo (**3**).

GR Τοποθετήστε αρχικά το λαστιχάκι (**5**) στον πείρο (**4**); τοποθετήστε το σε μία από τις 3 θέσεις, ανάλογα με τις ανάγκες, και σφίξτε με τη βίδα (**3**).

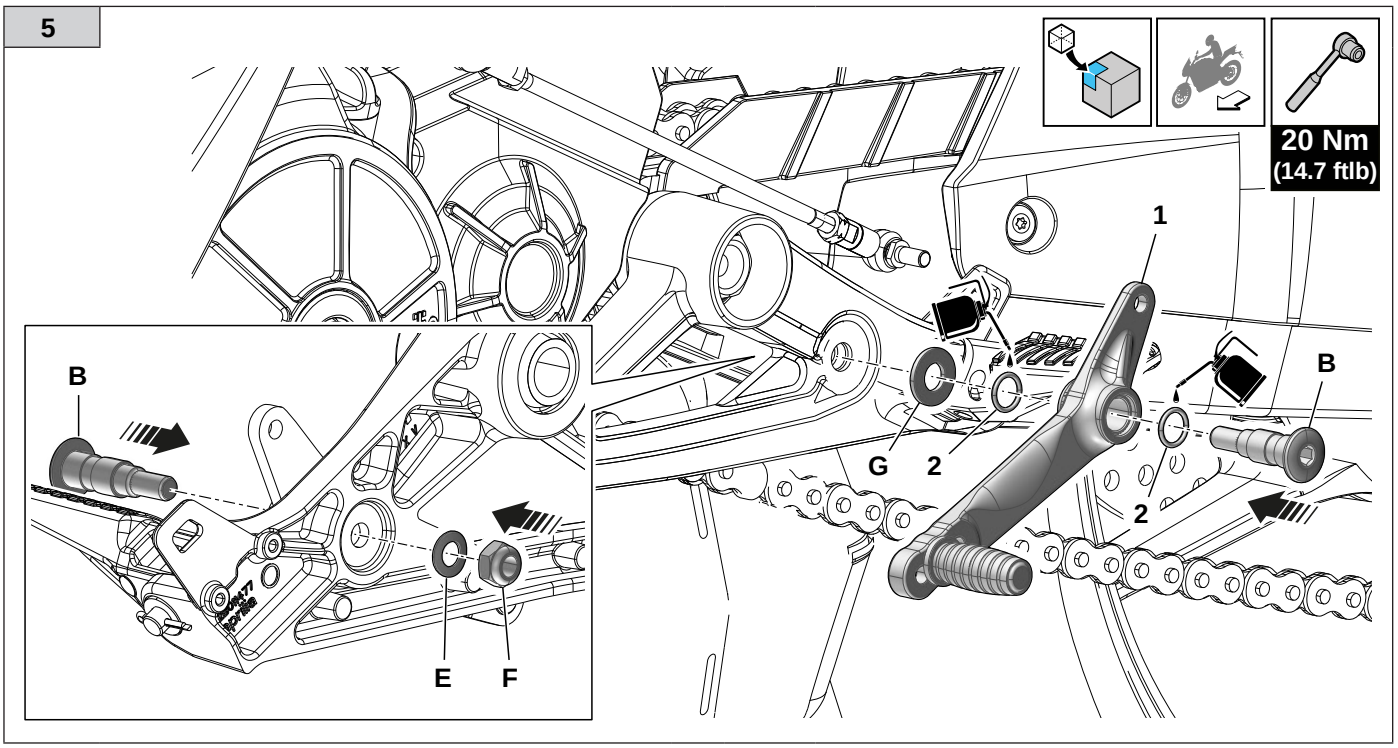

GB Apply white grease inside the gear lever hole (**1**), on the 2 O-rings (**2**) and on the pin (**B**) excluding the threaded part.

I Applicare grasso bianco all'interno del foro leva cambio (**1**), sui 2 anelli OR (**2**) e sul perno (**B**) escludendo la parte filettata.

F Appliquer de la graisse blanche à l'intérieur du trou du levier de vitesses (**1**), sur les 2 joints toriques (**2**) et sur l'axe (**B**), hors la partie filetée.

D Weißes Fett in die Öffnung des Ganghebels (**1**), auf die 2 O-Ringe (**2**) und auf den Stift (**B**) mit Ausnahme des Gewindeteils auftragen.

E Aplicar grasa blanca en el interior del orificio de la maneta de cambio (**1**), en las 2 juntas tóricas (**2**) y en el perno (**B**) excluyendo la parte roscada.

GR Επαλείψτε με λευκό γράσο το εσωτερικό της οπής του μοχλού ταχυτήτων (**1**), τους 2 δακτύλιους OR (**2**) και τον πείρο (**B**) εκτός από το τμήμα με σπείρωμα.

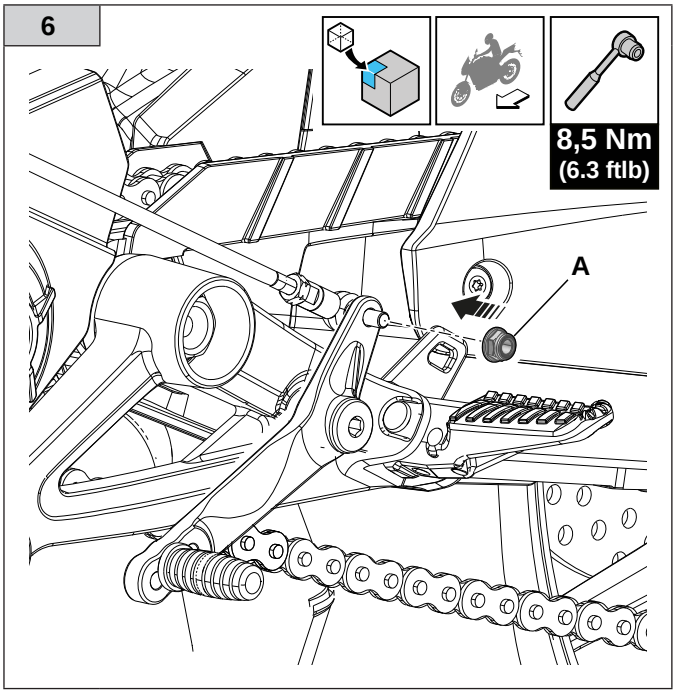

GENERAL SAFETY WARNINGS:

- Check after the first 500 km and periodically the correct tightening of the hardware used for the fitting of the kit.
- Following any impact, it is mandatory to replace the affected parts.
- In the event of height adjustment of the shift lever, make sure that the threaded ends of the rod are screwed into their seats for a minimum of 8 mm.
- After each adjustment of the crank, which can be obtained by rotating the rod, tighten the lock nuts of the rod towards the articulated heads.
- Make sure that the shift control lever works correctly before use.

AVVERTENZE GENERALI SULLA SICUREZZA:

- Verificare dopo i primi 500 km e periodicamente la corretta chiusura della minuteria utilizzata per il montaggio del kit.
- A seguito di un eventuale qualsiasi urto, è obbligatorio sostituire le parti interessate.
- In caso di regolazione dell'altezza della leva cambio, accertarsi che le estremità filettate dell'asta siano avvitate nelle relative sedi per un minimo di 8 mm.
- Dopo ogni regolazione della pedivella ottenibile tramite la rotazione dell'asta, serrare i controdadi dell'asta verso le teste a snodo.
- Prima dell'utilizzo, accertarsi del corretto funzionamento della leva comando cambio.

AVERTISSEMENTS SUR LA SECURITE GENERALE:

- Vérifier, après les premiers 500 km puis périodiquement, le serrage de la visserie utilisée dans le montage du kit.
- Suite à tout impact, il est obligatoire de remplacer les pièces concernées.
- En cas de réglage de la hauteur du levier de boîte de vitesses, s'assurer que les extrémités filetées de la tige sont vissées dans les logements correspondants sur un minimum de 8 mm.
- Après chaque réglage de la manivelle qui peut être réalisé en tournant la tige, serrer les contre-écrous de la tige vers les têtes articulées.
- Avant l'utilisation, s'assurer que le levier de commande de la boîte de vitesses fonctionne correctement.

ALLGEMEINE SICHERHEITSHINWEISE:

- Nach den ersten 500 km und in regelmäßigen Abständen den korrekten Anzug der für die Montage des Kits verwendeten Kleinteile überprüfen.
- Nach einem Aufprall müssen die betroffenen Teile unbedingt ausgetauscht werden.
- Bei einer Höheneinstellung des Gangschalthebels sicherstellen, dass die Gewindeenden der Stange mindestens 8 mm in die dazugehörigen Aufnahmen eingeschraubt sind.
- Nach jeder Einstellung des Kurbelarms durch Drehung der Stange müssen die Kontermuttern der Stange gegen die Gelenkköpfe festgezogen werden.
- Vor der Verwendung muss die korrekte Funktionsweise des Schalthebels sichergestellt werden.

ADVERTENCIAS SOBRE LA SEGURITAD GENERICA:

- Después de los primeros 500 km y periódicamente, comprobar el apriete correcto de la tornillería utilizada para el montaje del kit.
- Después de cualquier choque, es obligatorio sustituir las partes correspondientes.
- En caso de regulación de la altura de la palanca del cambio, asegúrese de que los extremos roscados de la varilla estén enroscados en los correspondientes alojamientos como mínimo 8 mm.
- Después de cada regulación de la biela obtenible mediante la rotación de la varilla, apretar las contratuercas de la varilla hacia las articulaciones.
- Antes del uso, asegurarse de que la maneta de accionamiento del cambio funcione correctamente.

ΠΑΡΑΤΡΗΣΕΙΣ ΣΕ ΘΕΜΑΤΑ ΑΣΦΑΛΕΙΑΣ ΓΕΝΙΚΟΤΕΡΑ:

- Μετά τα 500 km και σε τακτικά διαστήματα να ελέγχετε τη σωστή σύσφιξη των βιδών που χρησιμοποιούνται για τη συναρμολόγηση του κιτ.
- Μετά από οποιαδήποτε ενδεχόμενη πρόσκρουση, είναι υποχρεωτικό να αντικαταστήσετε τα σχετικά μέρη.
- Σε περίπτωση ρύθμισης του ύψους του μοχλού ταχυτήτων, βεβαιωθείτε ότι τα βιδωτά άκρα της ράβδου είναι βιδωμένα στις σχετικές έδρες για τουλάχιστον 8 mm.
- Μετά από κάθε ρύθμιση της μανιβέλας, που μπορεί να επιτευχθεί περιστρέφοντας τη ράβδο, σφίξτε τα κόντρα παξιμάδια της ράβδου προς τις αρθρωτές κεφαλές.
- Πριν από τη χρήση, βεβαιωθείτε ότι ο μοχλός του κιβωτίου ταχυτήτων λειτουργεί σωστά.